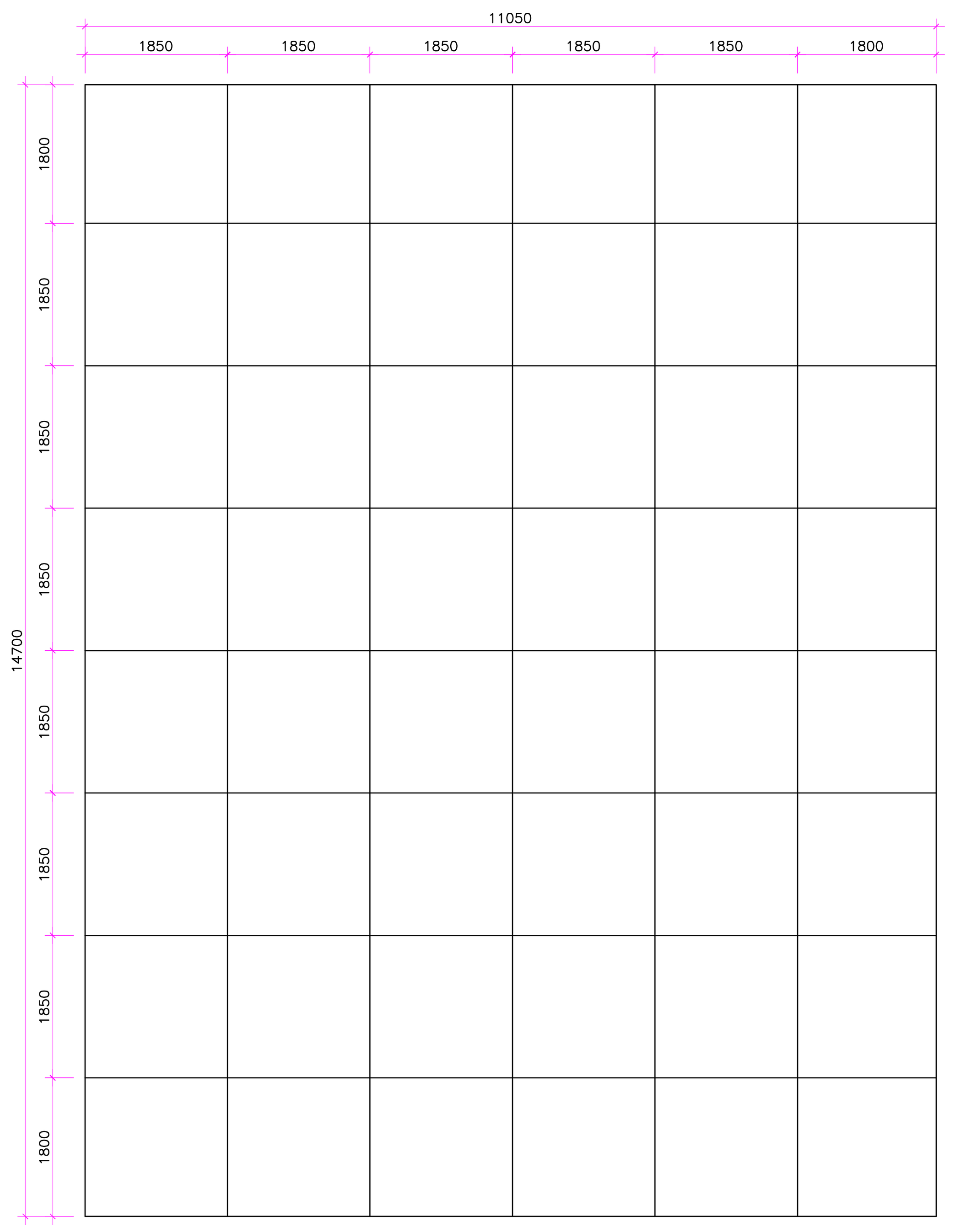

1 esm15 | ESC SEM | **ESTRUTURA METÁLICA**
TRELIÇA ESPACIAL - EIXOS ANTERIORES (TUBOS 100x100x2,00)

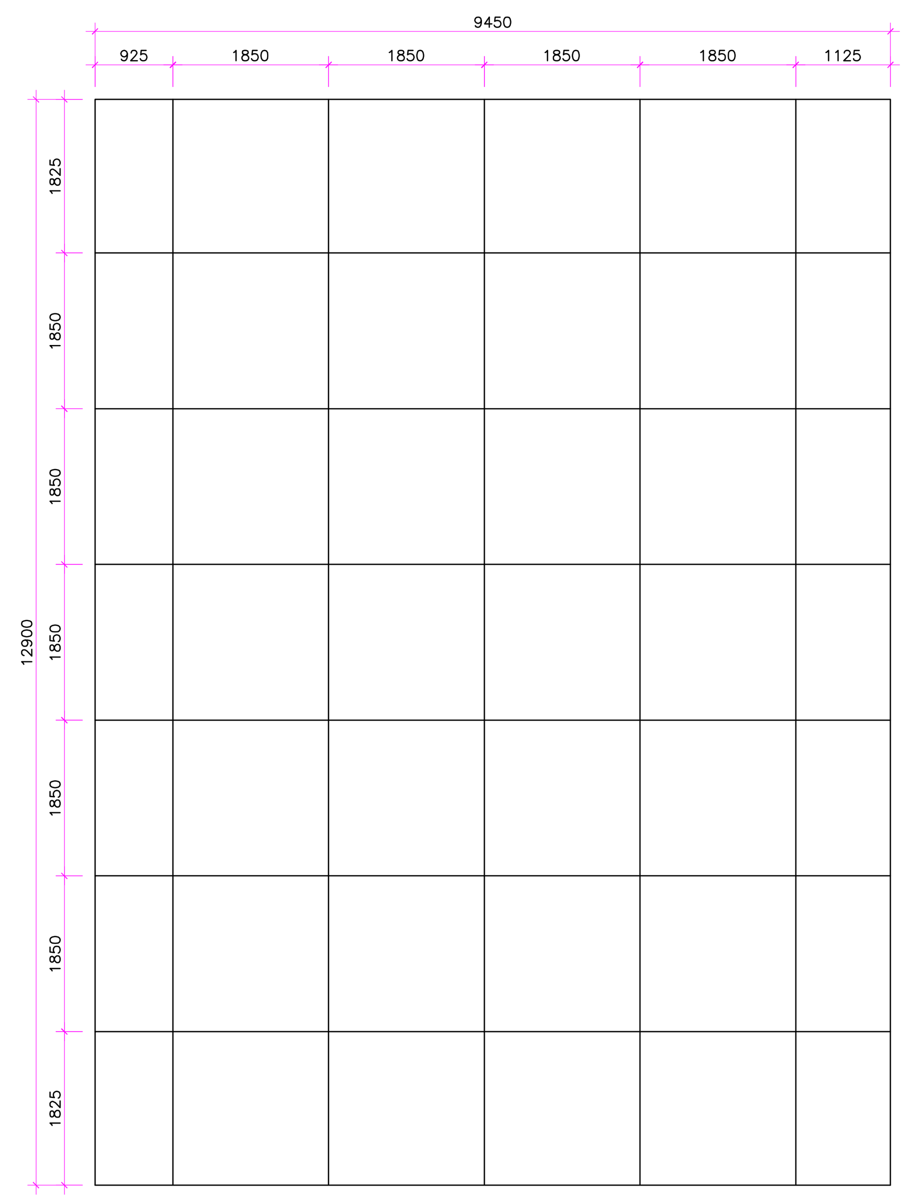

2 esm15 | ESC SEM | **ESTRUTURA METÁLICA**
EIXOS POSTERIORES (TUBOS ø50,8X2,00)

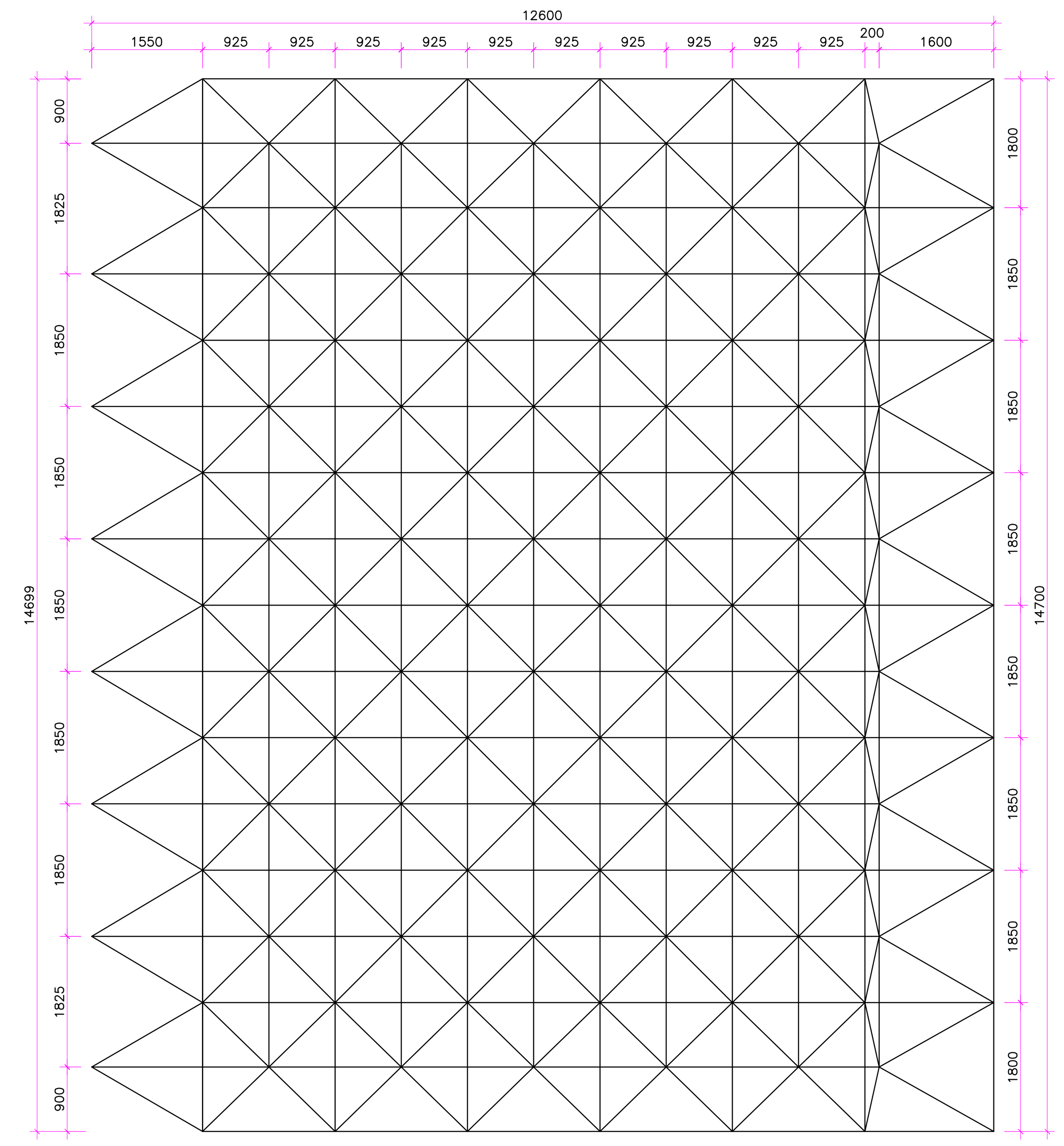

As barras posteriores e as diagonais possuem seção Ø 50,8 #2,00 mm.

As barras anteriores são tubulares de seção 100x100x2,00 mm

As ligações dos nós da treliça são soldados.

3 esm15 | ESC SEM | **ESTRUTURA METÁLICA**
TRELIÇA ESPACIAL - ESQUEMA DE MONTAGEM - ELEVAÇÃO

Notas:

a) Medidas em milímetros, exceto onde indicado

b) Materiais:
Perfis e Chapas - ASTM A36 (fy=250MPa e fu=300MPa)
Soldas - Eletrodo E6013 3.25

c) Carregamentos Adotados
Velocidade básica do vento = 40m/s
Peso do vidro = 26 kN/m³
Peso da chapa de alucobond = 0,076 kN/m²

d) Verificar medidas "in loco"

e) As cotas dos detalhamentos das treliças indicam distância entre nós dos eixos

f) As ligações entre os elementos da estrutura serão soldadas.

g) Esquema de pintura sugerido:
Temperatura do substrato: até 60 °C
Tipo de superfície: aço carbono
Preparação da superfície: limpeza de toda a superfície com remoção das rebarbas de solda através de escovação ou jateamento ao metal.
Sugestão para pintura de proteção:
Aplicação de pintura Epóxi (obs.: não utilizar esmalte sintético).

h) As cotas prevalecem sobre o desenho

4 esm15 | ESC SEM | **ESTRUTURA METÁLICA**
NOTAS

OBSERVAÇÕES:

ALTERAÇÃO	DATA	REVISÃO	ASSUNTO

PROPLAN
PLANEJAMENTO DE PROJETOS
PROPLAN PLANEJAMENTO DE PROJETOS
R. Cursino Amarante, 988, Duque de Caxias, Cuiabá / MT , cep 78.045-330
fone / fax: (65) 3322 - 3669 aquatro@aquatroprojetos.com
www.aquatroprojetos.com

PROJETO EXECUTIVO
PROJETO DE ESTRUTURA METÁLICA

Proprietário: UNIRIO - UNIVERSIDADE FEDERAL DO ESTADO DO RIO DE JANEIRO

Local: AV. PAUSTER, 458, URCA, RIO DE JANEIRO-RJ

Autor do Projeto:
ALBERTO RODRIGUES DALMASO
ENGENHEIRO CIVIL/ CREA-RN 120075211-2

Responsável Técnico:

Assunto: Detalhamento da Treliça Espacial

Escala: Indicado | Data: DEZ/10 | Folha: ESM-15

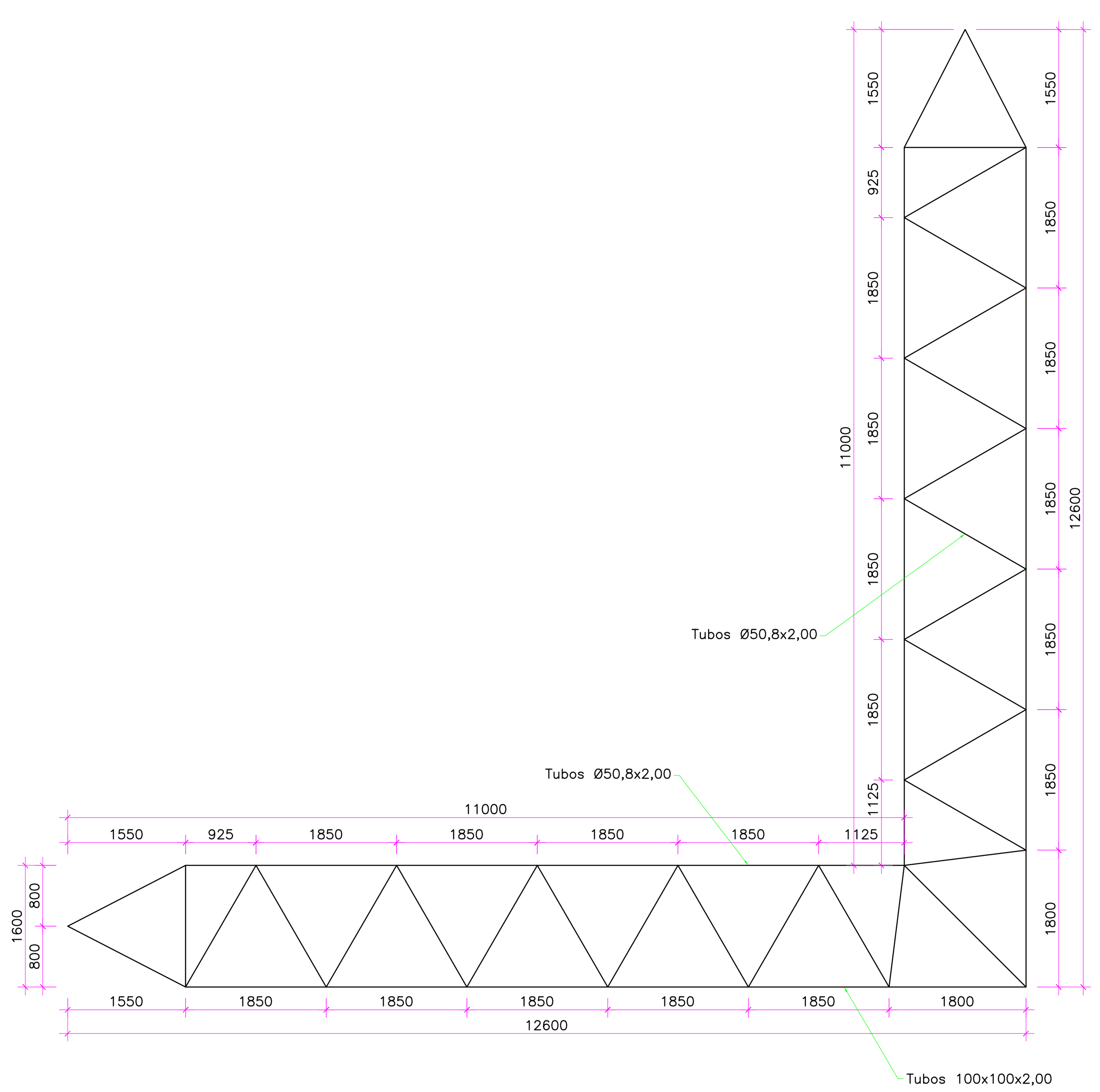

5 esm15 | ESC SEM | **ESTRUTURA METÁLICA**
TRELIÇA ESPACIAL - ESQUEMA DE MONTAGEM - PLANTA

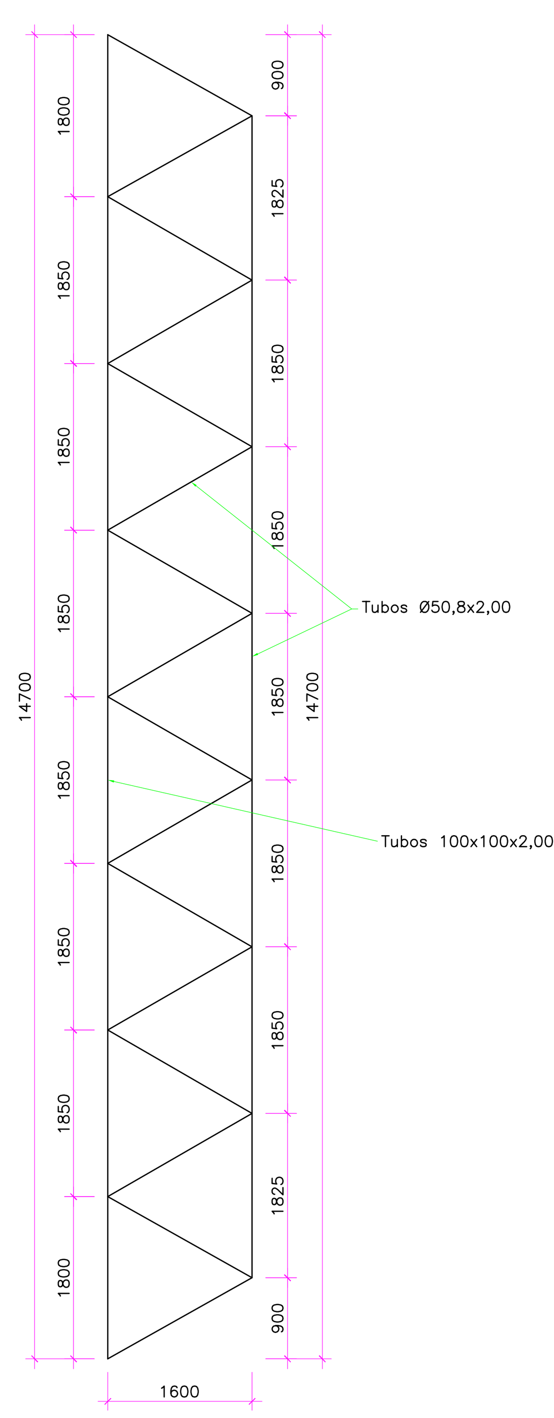

6 esm15 | ESC SEM | **ESTRUTURA METÁLICA**
CORTE

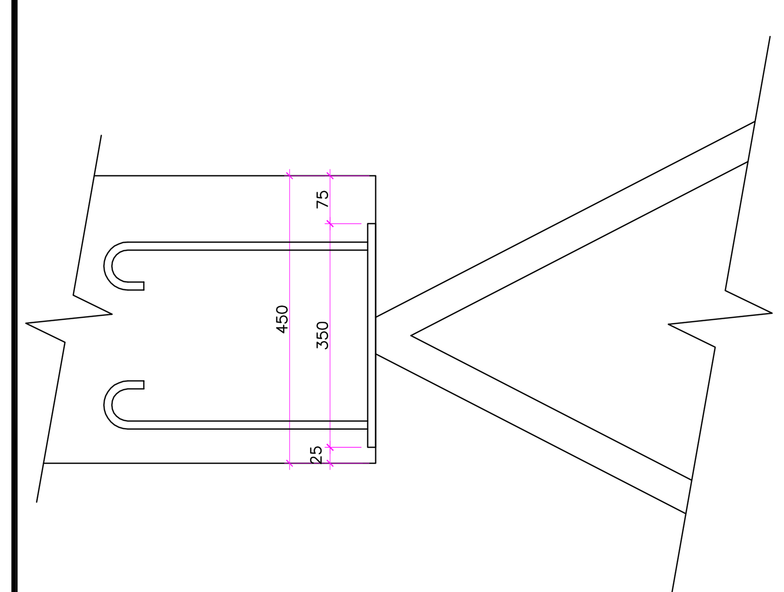

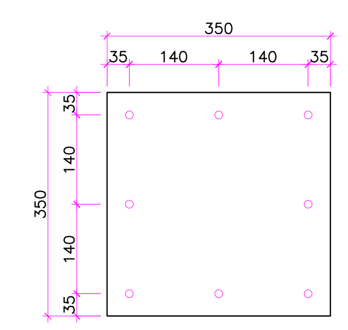

CHAPA 350x350x12,50

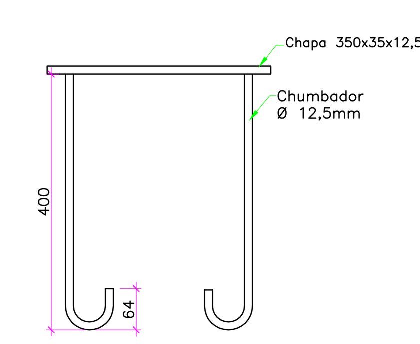

Importante
Os nós da treliça espacial deverão ser soldados.
Em nenhuma hipótese o nó poderá ser em barras amassadas e parafusadas.
Qualquer modificação na estrutura, deverá ter aprovação prévia do projetista.

7 esm15 | ESC SEM | **ESTRUTURA METÁLICA**
LIGAÇÃO 2 - FIXAÇÃO DA TRELIÇA ESPACIAL (16x)